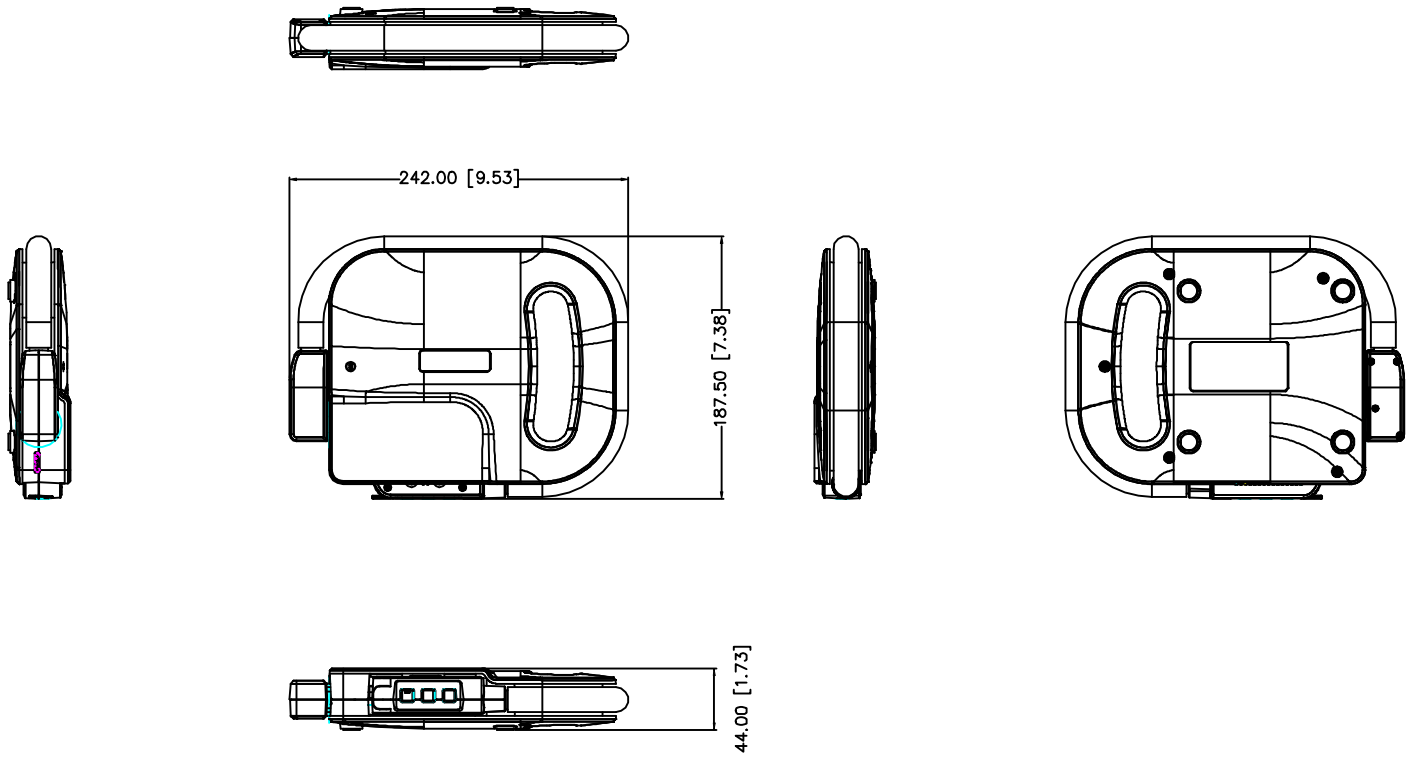

公差表	Unspecified tolerance		
LENGTH	TOLERANCE		
	A class	B class	C class
0~6mm	±0.10mm	±0.05mm	
7~30mm	±0.15mm	±0.10mm	
31~100mm	±0.20mm	±0.15mm	
101~180mm	±0.25mm	±0.20mm	
181~300mm	±0.30mm	±0.25mm	
301~500mm	±0.50mm	±0.30mm	
Plastic Parts Angle ±0.5			
Metal Parts Angle ±1°			

單位 UNIT	mm/inch	材質 MAT.		料號 PART NO.		品名 MODEL NAME	U70+
比例 SCALE	1:1	版本 VERSION	V0	日期 DATE	2024/10/28	圖號 DRAW NO.	
SHEET 1 OF 1		CHK.BY	Sam	DES.BY	Eason	DRA.BY	Eason

標記 MARK NO.	日期 DATE	內容 DESCRIPTION	簽字 SIGNATURE

機密 (Confidentiality)